Циркуляционный насос GHNbasic II 65-120 F IMP PUMPS

Циркуляционные фланцевые насосы · Артикул 979524467 · Серия GHN

1. Обзор

GHNbasic II 65-120F — циркуляционный насос с ручной трехступенчатой регулировкой числа оборотов ротора, подходящий для систем отопления, охлаждения, вентиляции и кондиционирования. Насос оснащён трёхфазным электродвигателем с встроенным термовыключателем. В зависимости от состояния термовыключателя внешний управляющий блок может отключить насос в случае перегрева. Электропроводка должна быть оборудована защитным устройством для отключения электродвигателя от источника питания, выполненным в соответствии с местными нормами электробезопасности.
Для нормальной работы насоса необходимо обеспечить рабочую среду, представляющую собой чистую воду или смесь чистой воды и антифриза в соответствии с действующими стандартами качества воды в системах отопления, например немецким стандартом VDI 2035.

Основные данные

Присоединительный размер	DN65 PN6/10
Максимальная мощность, Вт	1650
Максимальный напор, м	11,46
Максимальная производительность, м3/ч	53,7
Максимальная производительность, л/мин	833,33333
Гарантия, мес	24

2. Гидравлические характеристики

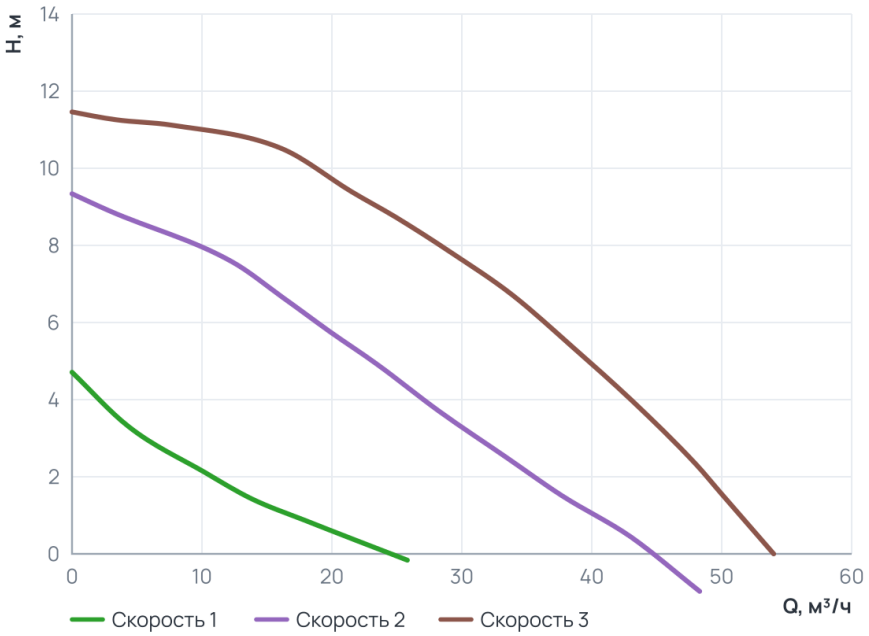

Рабочий диапазон

Скорость 1	
Подача Q	0 ... 25,8 м³/ч
Напор H	0 ... 4,7 м
Скорость 2	
Подача Q	0 ... 48,3 м³/ч
Напор H	0 ... 9,3 м
Скорость 3	
Подача Q	0 ... 54 м³/ч
Напор H	0 ... 11,5 м

3. Технические данные

Общие сведения

Тип	Насос	Серия	GHN
Сдвоенный	Нет	Назначение	Отопление и ГВС
Гарантия, мес	24	Ответные соединения	нет

Гидравлические данные

Максимальный напор, м	11,46	Максимальное давление в системе, бар	10
Максимальная производительность, м3/ч	53,7	Максимальная производительность, л/мин	833,33333

Перекачиваемая среда

Температура окружающей среды, °C	0...+40	Максимальное содержание этиленгликоля, %	50
Максимальная температура перекачиваемой жидкости, °C	-10...+120		

Материалы

Материал вала	AISI 431	Материал корпуса	Чугун
Материал подшипника	Graphite	Материал обмотки статора	Медь
Материал рабочего колеса	Пластик Noryl		

Монтаж и присоединение

Вес, кг	29,4	Присоединение	Фланцевое
Монтажная длина, мм	340	Присоединительный размер	DN65 PN6/10
Диаметр условного прохода, мм	65		

Электродвигатель

Частота, Гц	50	Степень защиты	IP44
Номинальный ток, А	2,83	Обороты макс., об/мин	1250 - 2810
Количество скоростей	3	Параметры электросети	3~ 400 В, 50 Гц
Максимальная мощность, Вт	1650	Частотное регулирование двигателя	Нет

4. Габаритные размеры

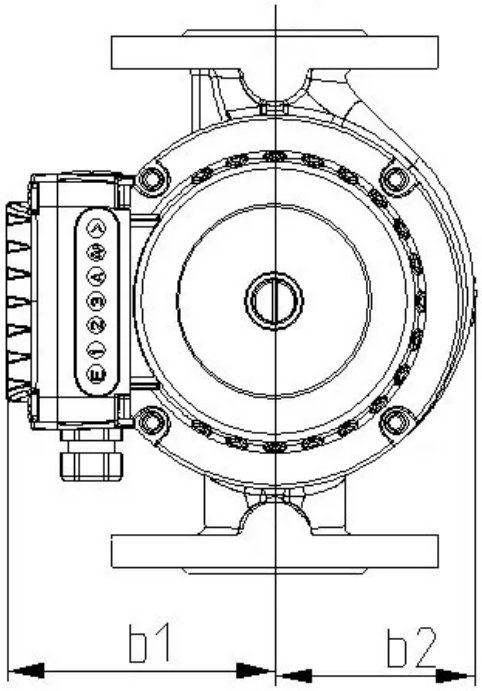

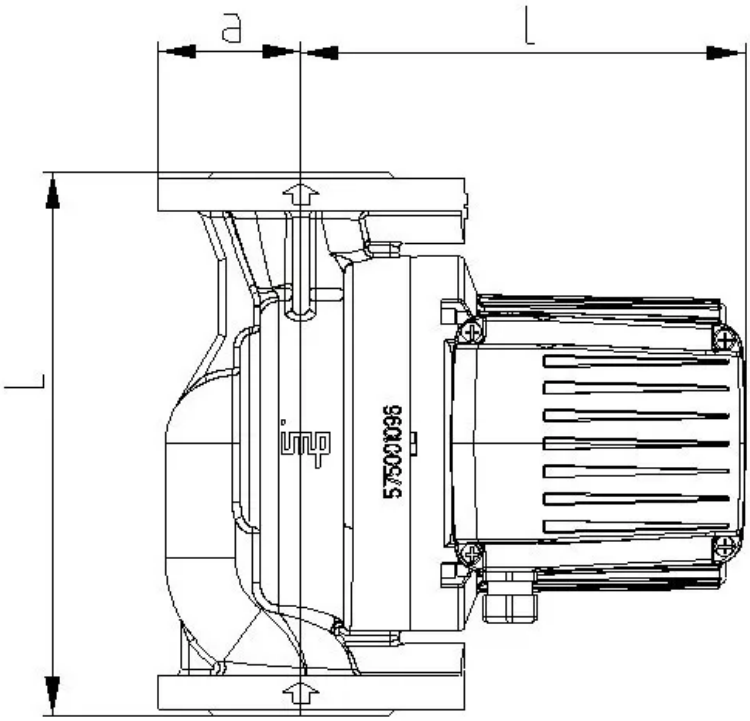

5. Данные для заказа

Наименование	Циркуляционный насос GHNbasic II 65-120 F IMP PUMPS
Артикул	979524467
Производитель (марка)	IMP PUMPS
Серия	GHN
Вид оборудования	Циркуляционные фланцевые насосы
Вес, кг	29,4
Гарантия, мес	24

6. Документация

Инструкции и паспорта

- Руководство по установке и эксплуатации GHN BASIC II, GHNM BASIC II

Разрешительные документы

- Сертификат ISO 9001:2015
- Декларация о соответствии для SAN (Basic II)
- Декларация о соответствии RoHS и REACH

Гарантия

- Гарантийное заявление

3D и CAD-модели

- 3D-модель STEP GHNbasic II 65-120F
- Чертёж DXF GHNbasic II 65-120F
- BIM-модель Revit GHN basic II

Прочее

- Схема подключения GHN basic II

Документы прилагаются к товару — в карточке товара и в архиве документов для тендера.